# 教育研究上の基本組織に関すること

## 組織の概要（平成 30 年 5 月 1 日現在）

| 専任教員数 | | | | | | | 非常勤教員数 | 専任事務職員数 | | | | | | | 会館職員数 | 非常勤職員数 |
|---|---|---|---|---|---|---|---|---|---|---|---|---|---|---|---|---|
| 学長 | 学科長 | 教授 | 准教授 | 講師 | 助教 | 総数 | | 助手 | 局長 | 部長 | 係長 | 主任 | 係 | 総数 | | |
| 1* | 2* | 9 | 5 | 3 | 2 | 22 | 39 | 4 | 1 | 1 | 3 | 1 | 5 | 14 | 2 | 15 |

＊ 教授で兼務
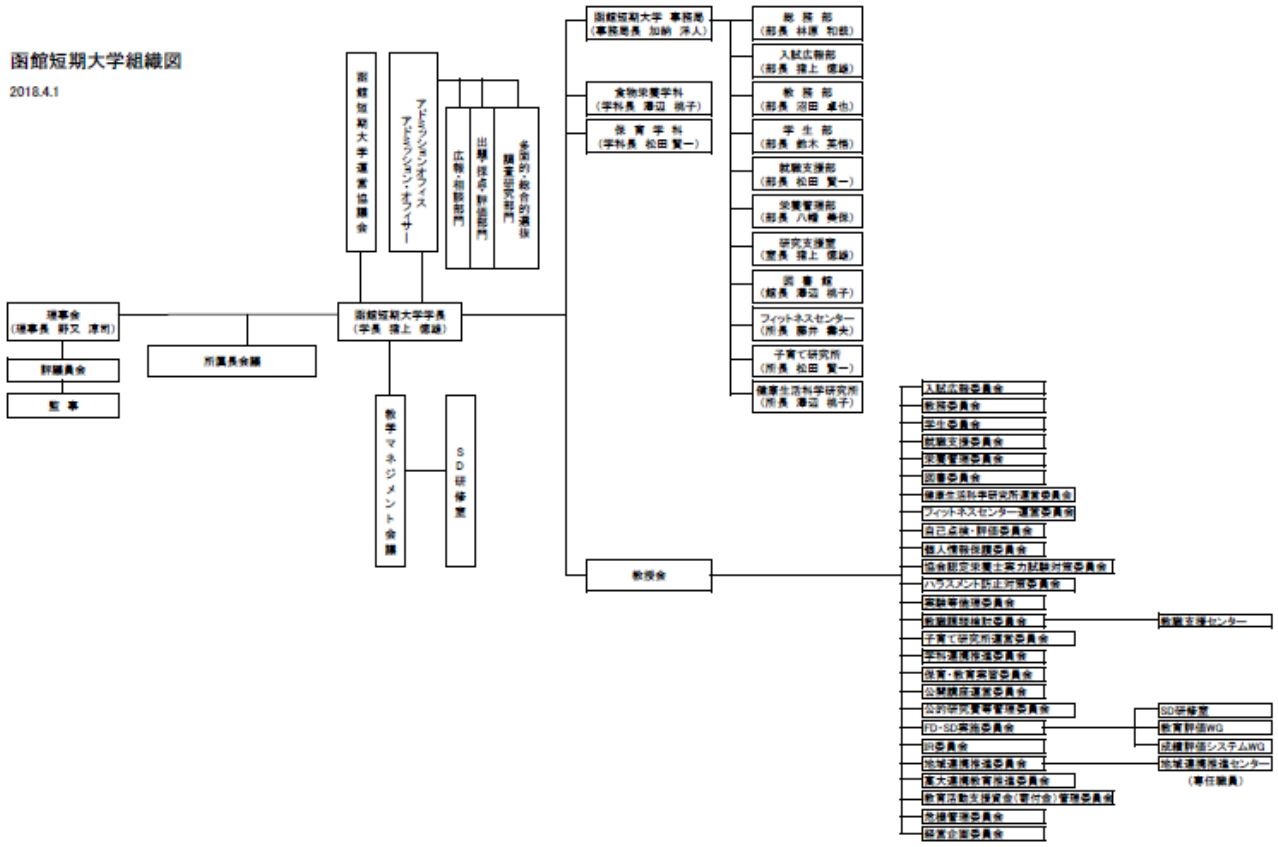
組織図